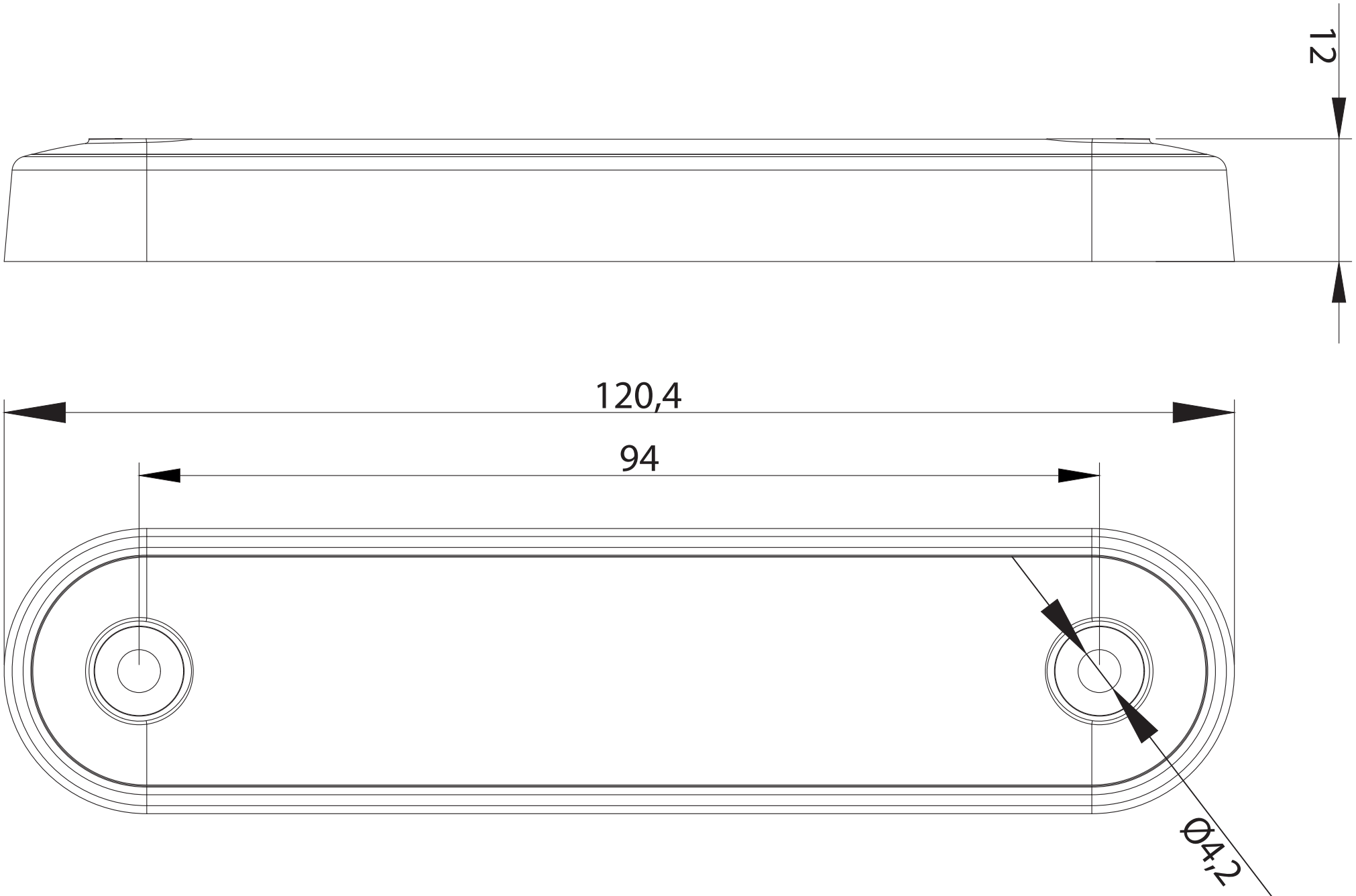
12
120,4
94
Ø4,2

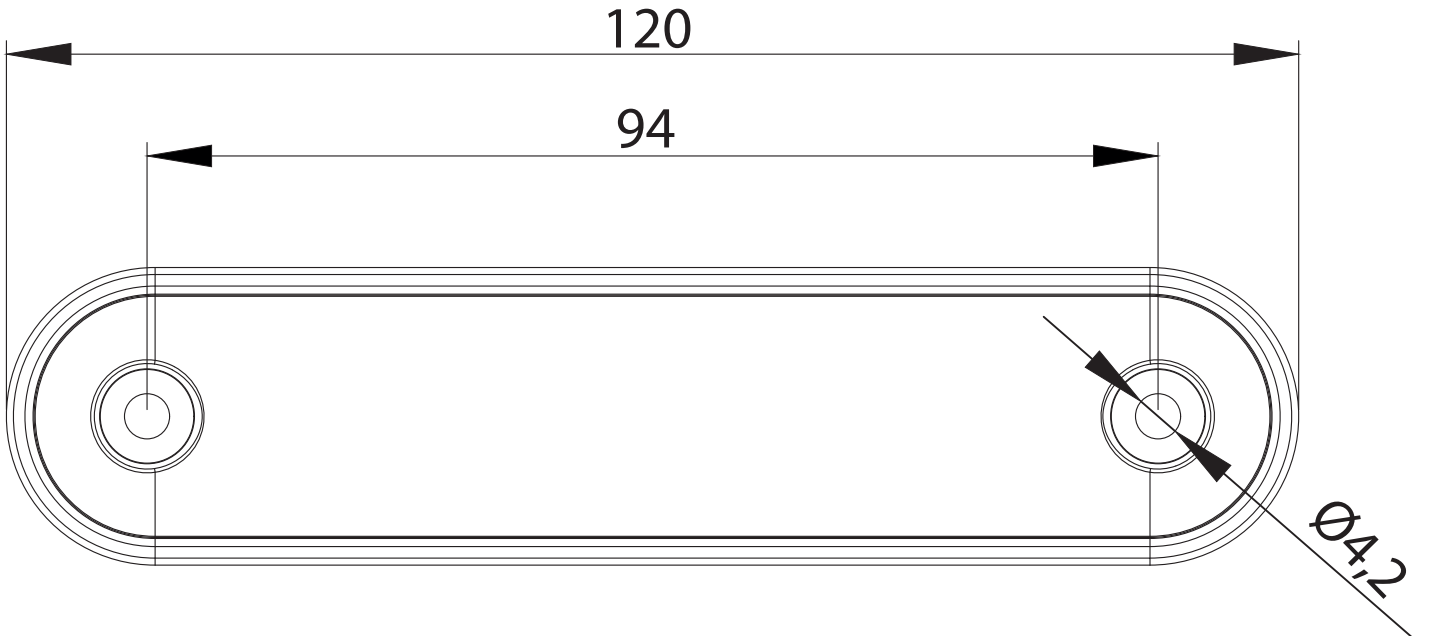
120
94
Ø4,2

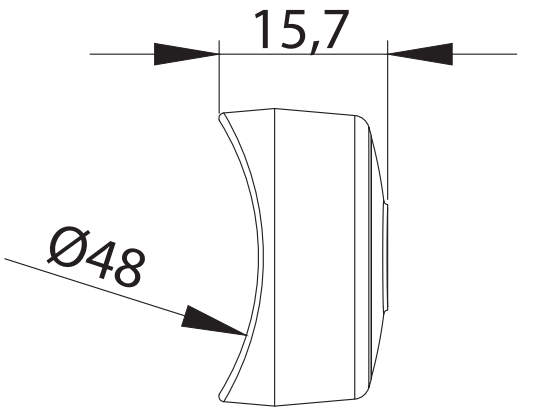
15,7
Ø48